Dane aktualne na dzień: 27-04-2024 18:19

Link do produktu: https://www.lucydesign.pl/zestaw-zlewozmywak-kuchenny-granitowy-morgan-111-very-black-czarny-mat-syfon-stalowy-bateria-kuchenna-very-black-czarna-ingrid-qline-p-1010.html

Zestaw zlewozmywak kuchenny granitowy MORGAN 111 VERY BLACK czarny mat + syfon stalowy + Bateria kuchenna VERY BLACK czarna INGRID QLINE.

Cena	**1 511,00 zł**
Dostępność	**Dostępny**
Kod producenta	**HB8203U7-BS + 3523500_BLMPVDG1**
Producent	**QUADRON**

Opis produktu

Zestaw zlewozmywak kuchenny granitowy MORGAN 111 VERY BLACK czarny mat + syfon stalowy + Bateria kuchenna VERY BLACK czarna INGRID QLINE QUADRON.

Zlewozmywak **MORGAN 111** wraz z baterią kuchenną **INGRID QLINE** to nowoczesne wzornictwo - dostosowane do aktualnych trendów. Nasz nowy kolor **Very Black** (bardzo czarny) w zestawieniu z innymi kolorami, spowoduje, że wszystko wokół będzie wydawać się jaśniejsze. Nowa kolekcja **MORGAN 111 Very Black** to modowy evergreen! Może być wykorzystywany do każdego wnętrza, bez względu na wiek właściciela kuchni, bez względu na okoliczności. Zawsze wytworny i klasyczny, otwiera nieograniczone możliwości stylizacji kuchni.

Zlewozmywak wykonany z **GraniteQ** gwarantuje najwyższą **higieniczność** i **trwałość**. Głębokie i pojemne komory zlewozmywaków **Quadron** to ich cecha wyróżniająca, która zapewnia duży komfort użytkowania. Zlewozmywak wyposażony jest w odpływ ze stali szlachetnej**.** Rozetka przelewu również wykonana jest ze stali szlachetnej w kolorze dopasowanym do koloru pozostałych elementów co jeszcze bardziej podkreśla jego urodę. Obniżona strefa użytkowania to **komfortowe** rozwiązanie zapewniające ochronę blatu przed wodą, a ergonomiczne jego ukształtowanie pozwala utrzymać zlew w nieskazitelnej czystości.

Bateria kuchenna stalowa **INGRID QLINE CZARNA** idealnie pasuje do najnowszych trendów! Elementy baterii wykonane ze stali szlachetnej - gwarantuje wysoką trwałość i zerową zawartość ołowiu. Perlator **ECO** - zapewnia oszczędność wody. Dźwignia jednouchwytowa– w łatwy i szybki sposób dostosujesz temperaturę i natężenie strumienia wody do swoich potrzeb. Głowica ceramiczna - zmniejsza możliwość powstawania kamiennych osadów i zanieczyszczeń. Mocowanie **QFix** - zapewnia łatwy i szybki montaż (również na blacie) oraz wysoką stabilność baterii.

Zlewozmywak MORGAN 111 Very Black:

- **Minimalna podbudowa:** od 45 cm
- **Materiał: GraniteQ**
- **Kolor zlewu:** Czarny mat
- **Kolor odpływu:** STALOWY
- **Sposób montażu:** Wpuszczany w blat

- **Wymiar zlewozmywaka:** 780 mm x 500 mm x 195mm
- **Wymiar komory:** 430 mm x 360 mm
- **Wymiary wycięcia w blacie: 755** mm x 475 mm
- **Odpływ**: zatyczkowy 3.5”, w kolorze zlewozmywaka
- **Syfon:** z możliwością podłączenia zmywarki lub pralki
- **Wycięte otwory montażowe 35mm:** TAK
- **Gwarancja:** 25 lat

Bateria kuchenna INGRID QLINE:

- **Typ: stojąca, jednouchwytowa**
- **Materiał: stal szlachetna SteelQ**
- **Wykończenie/Kolor: Very black mat / czarny mat**
- **Głowica: ceramiczna**
- **Wysokość całkowita: 340 mm**
- **Wysokość strumienia wody: 222mm**
- **Wylewka: obrotowa**
- **Wyciągana wylewka: NIE**
- **Zasięg wylewki: 175 mm**
- **Gwarancja: 2 lata**

Wersja Premium

Głębokie komory zlewozmywaków **Quadron** to ich cecha wyróżniająca. Pojemna komora to przede wszystkim duży komfort użytkowania. Zmywanie dużych garnków czy blach nie stanowi problemu dzięki temu, że pojemność zlewozmywaka jest zwiększona o kilka litrów. Zlewozmywak wyposażony jest w odpływ ze stali szlachetnej co nadaje mu elegancki wygląd.

Odporne na temperaturę
Zaprojektowano je tak, by były odporne na wysoką temperaturę. Warunkiem jest pozostawienie gorącego naczynia na krótki czas.

Odporne na „chemię domową”
Powierzchnia naszych zlewozmywaków odporna jest na środki czyszczące do użytku kuchennego (bez mikro-granulek, kwasów i chloru).

Higieniczne
Do produkcji wykorzystujemy malutkie cząstki granitu, dzięki czemu uzyskujemy niezwykle gładką i jednolitą, a przez to bardzo higieniczną powierzchnię, którą łatwo utrzymać w czystości.

Odporne na uderzenia
Wysoką odporność na uderzenia uzyskujemy dzięki jakości żywic wykorzystanych do produkcji zlewozmywaków.

Odporne na powstawanie plam
Dzięki gładkiej powierzchni cząsteczki brudu nie przylegają do struktury powierzchni, pozostawiając zlewozmywak idealnie czystym po umyciu zabrudzeń wodą.

Odporne na zarysowania
Nasze zlewozmywaki są wytworzone z wyjątkowo trwałego materiału odpornego na ścieranie i zarysowania.

GraniteQ – wytrzymałość & higiena

Materiał **GraniteQ** stworzony jest z drobnych cząsteczek granitu (75-80%) połączonych ze sobą za pomocą wysokiej jakości spoiwa (20-25%), dzięki czemu zlewozmywak charakteryzuje się wyjątkową wytrzymałością i odpornością.

Zastosowanie bardzo drobnych cząsteczek granitu minimalizuje przestrzeń wypełnioną spoiwem, dzięki czemu udało się uzyskać zlewozmywak jedwabiście gładki i delikatny w dotyku, co również ma ogromne znaczenie podczas czyszczenia i konserwacji, ale przede wszystkim dla higieny i zachowania czystości.

GraniteQ to nowoczesny materiał w opalizujących kolorach uzyskanych dzięki domieszce metalicznych drobinek.

Nawet najbardziej wymagający użytkownicy będą usatysfakcjonowani gdy światło z oświetlenia umieszczonego nad blatem

sprawi, iż kuchnia zabłyszczy delikatnym połyskiem swojej nowej biżuterii: zlewozmywaka marki **Quadron.** Efekt ten zostanie spotęgowany dzięki dodaniu baterii, odpływu i przelewu wykonanych ze stali szlachetnej **SteelQ**.

GraniteQ

Produkty wykonane z **GraniteQ** zapewniają nowoczesny wygląd i długowieczność produktu.

Są łatwe do utrzymania w czystości, odporne na wysokie temperatury (gorące garnki) oraz tak częste w kuchni nagłe jej zmiany (wrząca i zimna woda), odporne na działanie czynników chemicznych oraz wiele rodzajów osadów (np. po kawie czy herbacie).

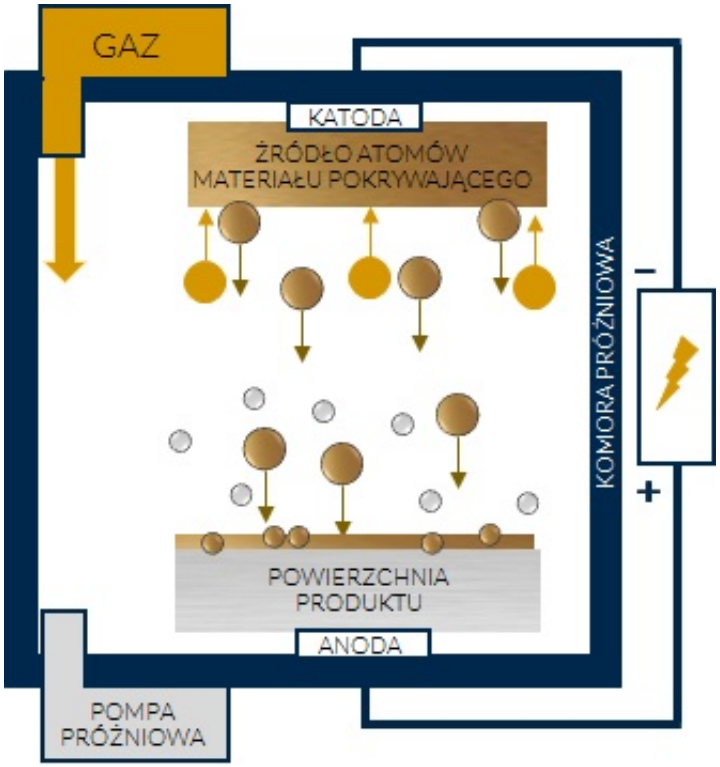

Technologia PVD – biżuteria w kuchni

Powierzchnia odpływu ze stali szlachetnej **SteelQ** została uszlachetniona metodą naparowywania gazowego (**PVD**). Jest to obecnie najtrwalsza powłoka, której metoda polega na umieszczeniu zlewozmywaka lub baterii kuchennej w komorze próżniowej i nanoszeniu pod ciśnieniem rozpylonych cząsteczek innych metali (azotków cyrkonu, tytanu, chromu).

Metoda **PVD** jest zdecydowanie bardziej kosztowna od tradycyjnych sposobów nanoszenia powłok dlatego **stosowana jest również przez ceniących sobie wysoką jakość, renomowanych producentów zegarków i uznane firmy jubilerskie na świecie przy pozłacaniu.**

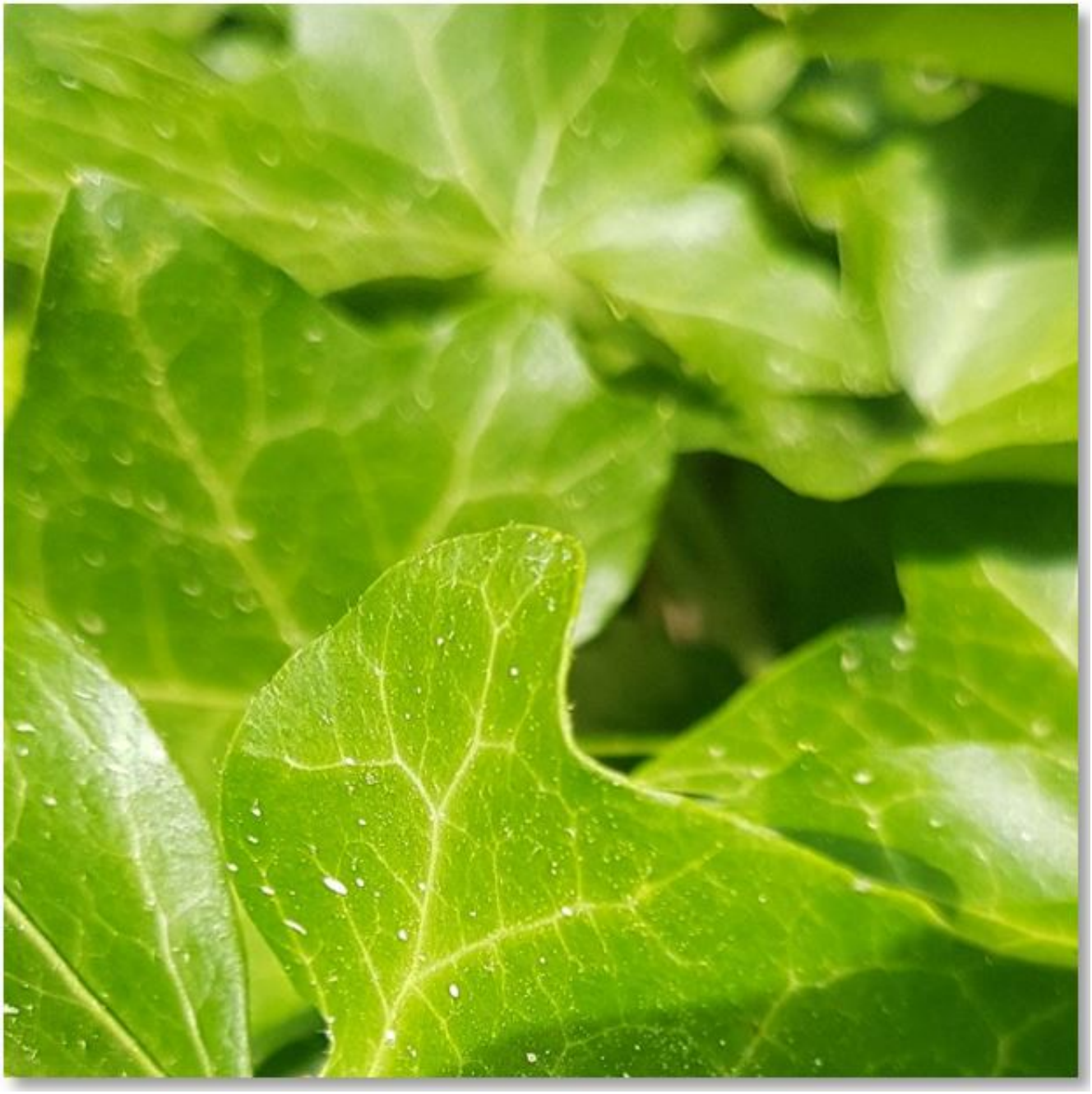

Zdrowe & przyjazne dla środowiska

Powierzchnia ze stali szlachetnej **SteelQ** dzięki technologii **PVD** została uszlachetniona głównie z myślą o higienie, tak aby chronić zdrowie naszych konsumentów i unikać rozwoju drobnoustrojów. Jednocześnie nasze produkty są tak zaprojektowane, aby resztki jedzenia lub brudu nie gromadziły się a czyszczenie było szybkie i efektywne – utrzymanie czystości to podstawa.

Nasze zlewozmywaki stalowe **SteelQ** nadają się w 100 % do recyklingu - produkty przyjazne środowisku.

Pb FREE – materiał pozbawiony ołowiu

Najbardziej niebezpiecznym dla zdrowia zanieczyszczeniem materiałów instalacyjnych jest ołów. Ołów jest bardzo szkodliwym dla zdrowia metalem ciężkim pojawiającym się w wodzie pitnej, która miała kontakt z instalacją wodociągową wykonaną przy użyciu elementów zawierających przekroczone, niedozwolone normami ilości ołowiu.

Obecnie dopuszczalna zawartość ołowiu w wodzie nie może przekroczyć wartości maksymalnej **0,01 mg/l.**

Uznani producenci złączek i armatury stosują do produkcji elementów instalacji wodnych wyłącznie materiały zgodne z normami lub bezołowiowe.

Stal szlachetna wykorzystywana do produkcji naszych baterii kuchennych jest wolna nawet od śladowych ilości ołowi

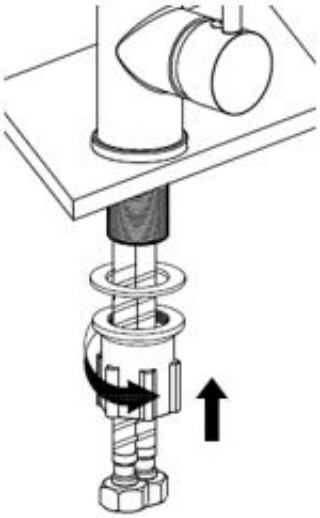

QFix to prosty i szybki montaż baterii

Bateria wyposażona jest standardowo w innowacyjny system montażu **QFix**, dzięki czemu instalację baterii zarówno na zlewozmywaku jak i na blacie kuchennym można prosto wykonać bez użycia narzędzi.

System **QFix** to oszczędność czasu i nerwów!

W komplecie aż **40cm** wężyki podłączeniowe wody **3/8"**, mocowanie **QFix**, uszczelki, instrukcja montażu.

Bateria zapakowana w wytrzymałe opakowanie tekturowe i specjalną piankę dla lepszej ochrony powierzchni baterii.